Datenblatt

hinkel elektronik
Wasserturmstr. 32
66954 Pirmasens
Tel: 06331 91087
Fax: 06331 62413
info@hinkel-elektronik.de
www.hinkel-elektronik.de

Leiterplattenrelais KS

Technische Daten

Erregung		Gleichspannung DC
Betriebsspannung	U_N	6, 12, 24, 48, 60 und 110 V
Ansprechspannung	U_{an}	0,8 x U_N bei 40°C
Betriebsleistung [1]	P_N	740 mW
Ansprechzeit [1]	t_{an}	10 ms
Prellzeit [1]	t_p	2 ms
Rückfallzeit [1]	t_r	2,5 ms

Kontaktdaten

Kontaktart		2 Arbeitskontakte		2 Ruhekontakte		2 Umschaltkontakte	
Bestellformel		A		R		U	
Schaltleistung [2]	bei	Gleichstrom DC			Wechselstrom AC 50Hz		
	U_S	220 V	110 V	24 V	220 V~	110 V~	24 V~
	P_{max}	50 W	65 W	240 W	1,1 kVA	1,1 kVA	240 VA
Ausschaltstrom [2]	I_S	0,23 A	0,60 A	10 A	5 A	10 A	10 A
Dauerstrom [2]	$I_{th\ gemisch}$	10 A					
mechanische Lebensdauer		$3x10^7$ Schaltspiele					
Kontaktlebensdauer		$1,5x10^5$ bei 220 V~; 3,5 kVA [2]					
Schalthäufigkeit		waschdichte Ausführung 500 Schaltspiele /h					
Kontaktwerkstoff		Hartsilber, hauchvergoldet			Silber-Cadmium-Oxid		
Bestellformel		H			C		
Kontaktempfehlung		Wir empfehlen Bestellform C bei höheren Einschaltspitzen					

Allgemeine Daten

Einbaulage			
Schutzart		Anschlüsse	IP 00
		Gehäuse, staubgeschützt	IP 50 Standartausführung
		Gehäuse, waschdicht	IP 67 Bestellformel SH
Umgebungstemperatur		-25 bis +55°C	
Prüfspannung	V_{eff}	Kontakte zu Spule	2 kV
	V_{eff}	Kontakte zu Kontakte	2 kV
Isolationsgruppe nach VDE 0110		B250	
gefertigt nach		VDE 1782ÜG [2]	
		SEV D7.91/516	
		CSA LR 54225	

Spulendaten und Wicklungsnummern

Gleichstrom DC							
Betriebsspannung	U_N	6 V	12 V	24 V	48 V	60 V	110 V
Wicklung Nr.		1	2	3	4	5	6
Gleichstromwiderstand	R	50 Ω	200 Ω	800 Ω	3,2 kΩ	4,8 kΩ	15,5 kΩ
Windungszahl		1.700	3.200	6.500	12.800	15.400	28.000

Bestellbeispiel

Kontaktart (s.o.)
Typenbezeichnung
Wicklung Nr.
Kontaktwerkstoff
Gehäuse-Schutzart

KS/ U - 3 - H - ..

Schaltschema und Montagebohrungen (mm)

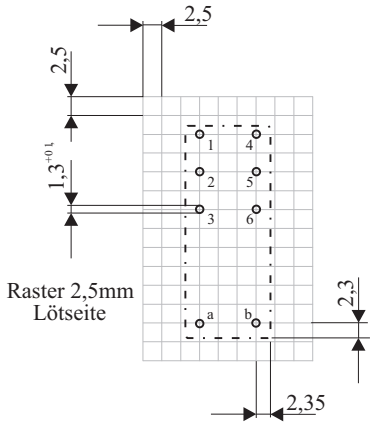

Belegung der Anschlüsse:

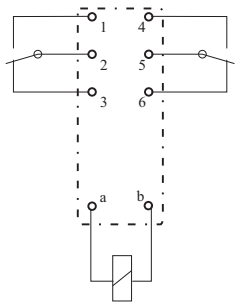

[1]Mittelwert [2]ohmsche Last [3]bei Silber-Cadmium-Oxid

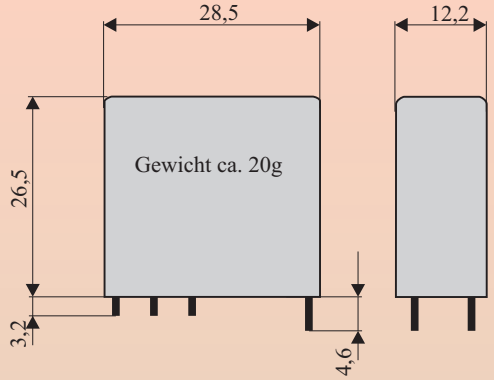

Leiterplattenrelais mit 2 Starkstrom -Kontaktfedersätzen
wahlweise mit 2 Arbeits-, Umschalt- oder Ruhekontakten
Transparente Staubschutzkappe